BDC 百德嘉
人性卫浴 • 服务到家

不锈钢水槽

H761011A

产品规格：

型号	规格	开孔尺寸	包括配件	表面处理
H761011A	585*455*200	561*431-R15	排水件、固定件、装饰孔盖、安装模板	拉丝

产品尺寸图：(单位:毫米)

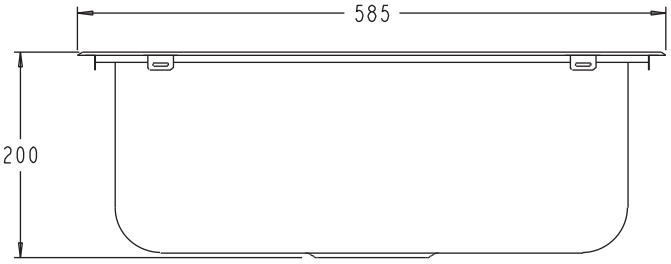

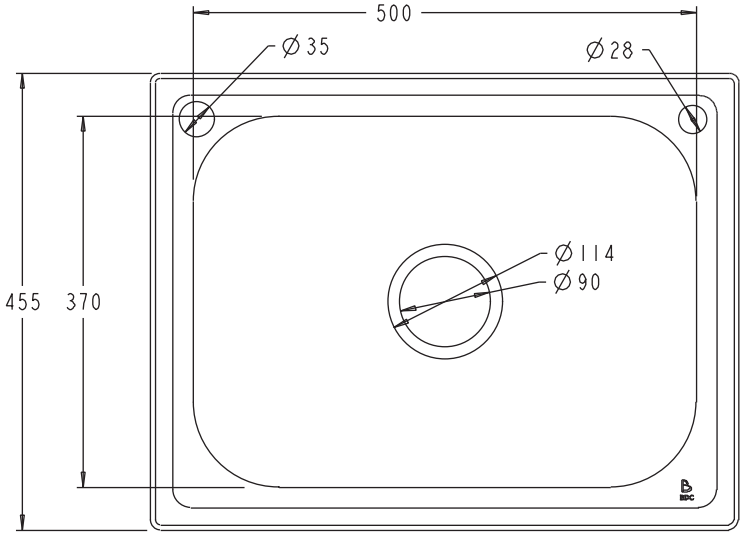

百德嘉卫浴保留随时变更图中标示尺寸的权利,无需另行通知。

www.bdc-de.com