BDC 百德嘉
人性卫浴 • 服务到家

# 台下盆

H312010

## 产品规格：

| 型号 | H312010 |
|---|---|
| 安装方式 | 台下式 |
| 龙头安装孔# | 无孔 |
| 尺寸 | L555xW360xH180mm |
| 材料 | 釉面陶瓷 |
| 符合标准 | GB6952-2005,产品尺寸可能在其公差允许范围内略有调整 |

#尺寸仅供参考，可能会因P弯、龙头、角阀及供水管而改变。

## 产品尺寸图：(单位:毫米)

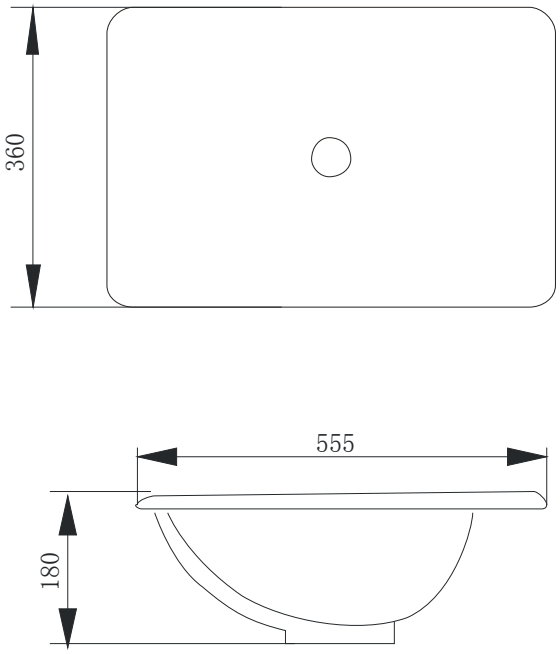


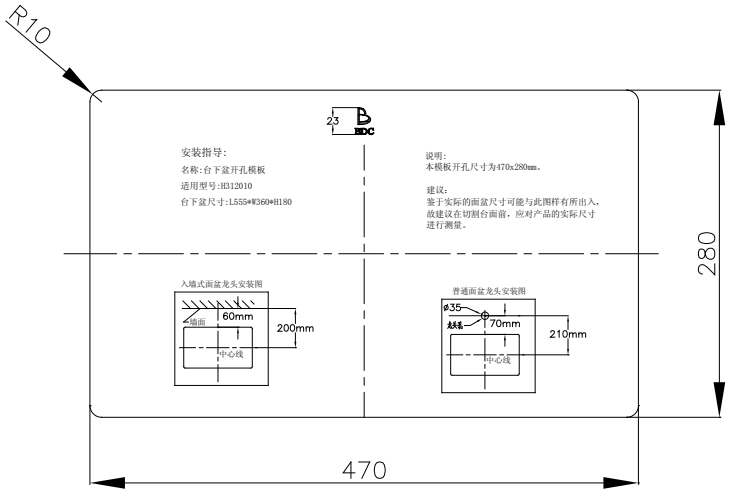


台下盆开孔模板图